huysinc ASTO 1973 LEICHT AMSTERDAM

Onderdeel van DHOMUS



Technisch dossier

Projectnaam: Nijmegen, Iris fase 2a

Projectnummer: 18104

Bouwnummer: 316

Referentienummer:

RENVOOI

 *Plafondlichtpunt*

 *Wandlichtpunt*

 *Enkelpolige schakelaar*

 *Serie schakelaar*

 *Wisselschakelaar*

 *Thermostaat*

 *Enkel wandcontactdoos*

 *Dubbel wandcontactdoos*

 *enkel wandcontactdoos t.b.v. elektrische radiator*

 *Centraal aardingspunt*

 *Mechanische ventilatie*

DISCLAIMER

** Let op, weergegeven maten zijn bouwkundige maten (excl. tegels).*
** Hoogte maten zijn gerekend vanaf afgewerkte (tegel)vloer.*

Renvooi

Plafondlichtpunt

Schakelaar 1050 mm + vloer

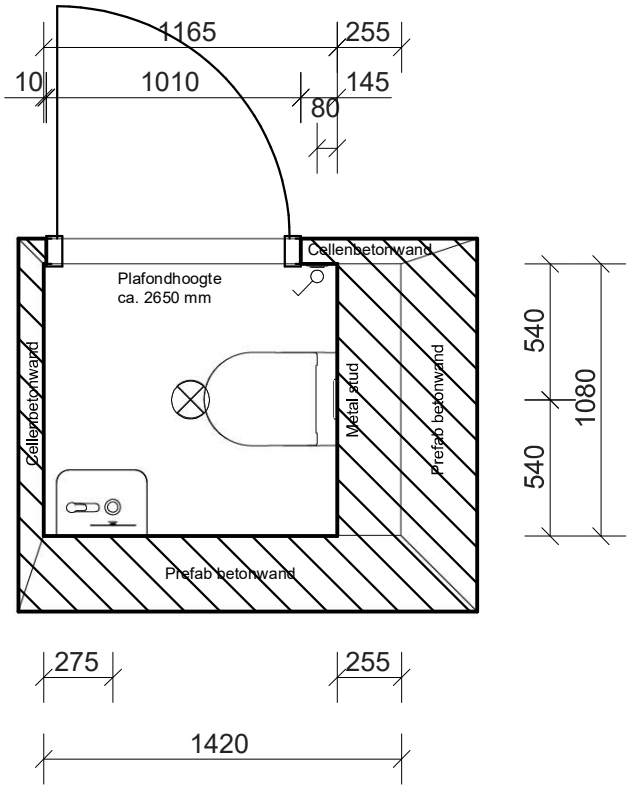

Gemaakt met Innoplus. Aan deze tekening kunnen geen rechten worden ontleend. Maten zijn ca. maten.

huysinc	Huysinc Regterweistraat 5 4181 CE Waardenburg	Project: Nijmegen 83a Iris blok DE
		Verdieping / Ruimte: Toiletruimte bnr.316
	1 : 30	Variant:
	9-1-2025	Bijlage I pagina 2 van 2 referentie

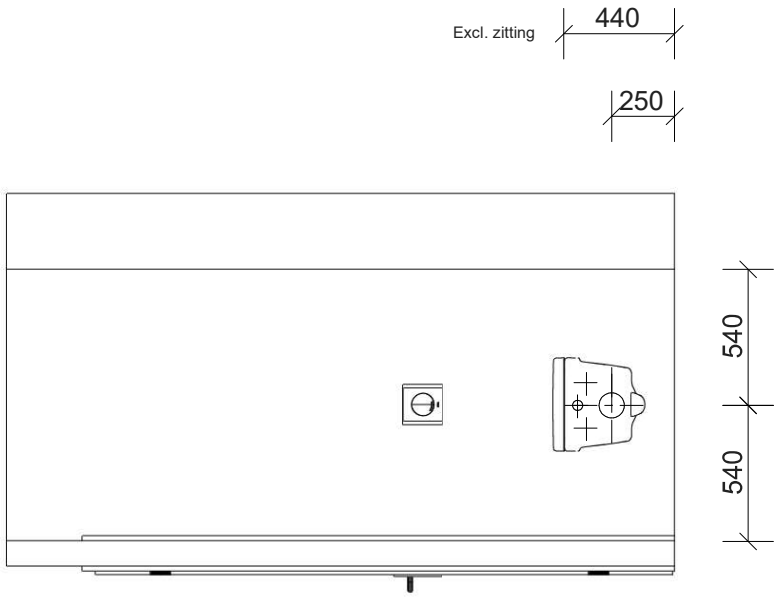

Gemaakt met Innoplus. Aan deze tekening kunnen geen rechten worden ontleend. Maten zijn ca. maten.

huysinc	Huysinc Regterweistraat 5 4181 CE Waardenburg	Project: Nijmegen 83a Iris blok DE
		Verdieping / Ruimte: Toiletruimte bnr.316
	1 : 30	Variant: Bijlage I pagina 2 van 2 referentie
	9-1-2025	

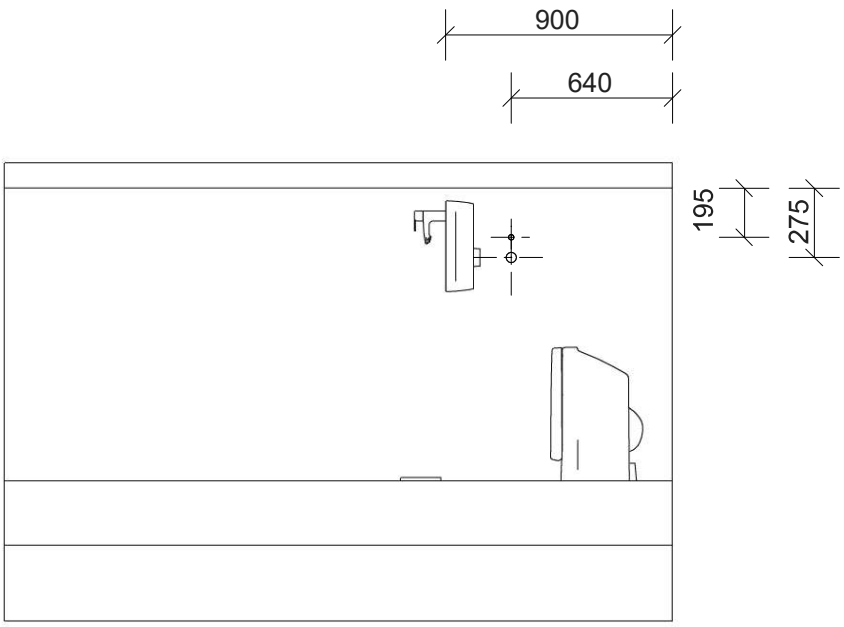

Gemaakt met Innoplus. Aan deze tekening kunnen geen rechten worden ontleend. Maten zijn ca. maten.

huysinc	Huysinc Regterweistraat 5 4181 CE Waardenburg	Project: Nijmegen 83a Iris blok DE
		Verdieping / Ruimte: Toiletruimte bnr.316
	1 : 30	Variant:
	9-1-2025 Biland Suleiman	Bijlage I pagina 2 van 2 referentie

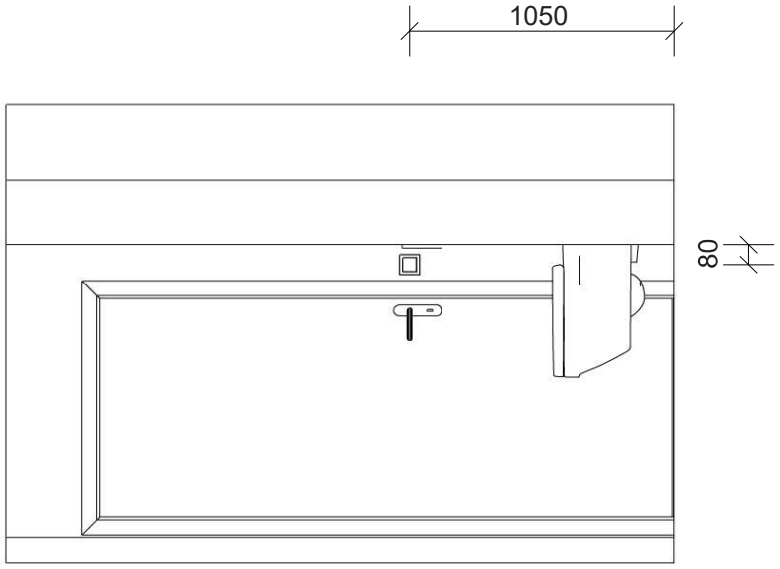

Gemaakt met Innoplus. Aan deze tekening kunnen geen rechten worden ontleend. Maten zijn ca. maten.

huysinc	Huysinc Regterweistraat 5 4181 CE Waardenburg	Project: Nijmegen 83a Iris blok DE
		Verdieping / Ruimte: Toiletruimte bnr.316
	1 : 30	Variant:
	9-1-2025	Bijlage I pagina 2 van 2 referentie

Algemeen Renvooi

Plafondlichtpunt

Wandlichtpunt 1700mm + vloer

Wcd 1050mm + vloer

Serie schakelaar 1050mm + vloer

M.V. Indicatieve positie MV afzuigpunt in plafond.
definitive positie n.t.b.

ER = aansluitpunt elektrische radiator

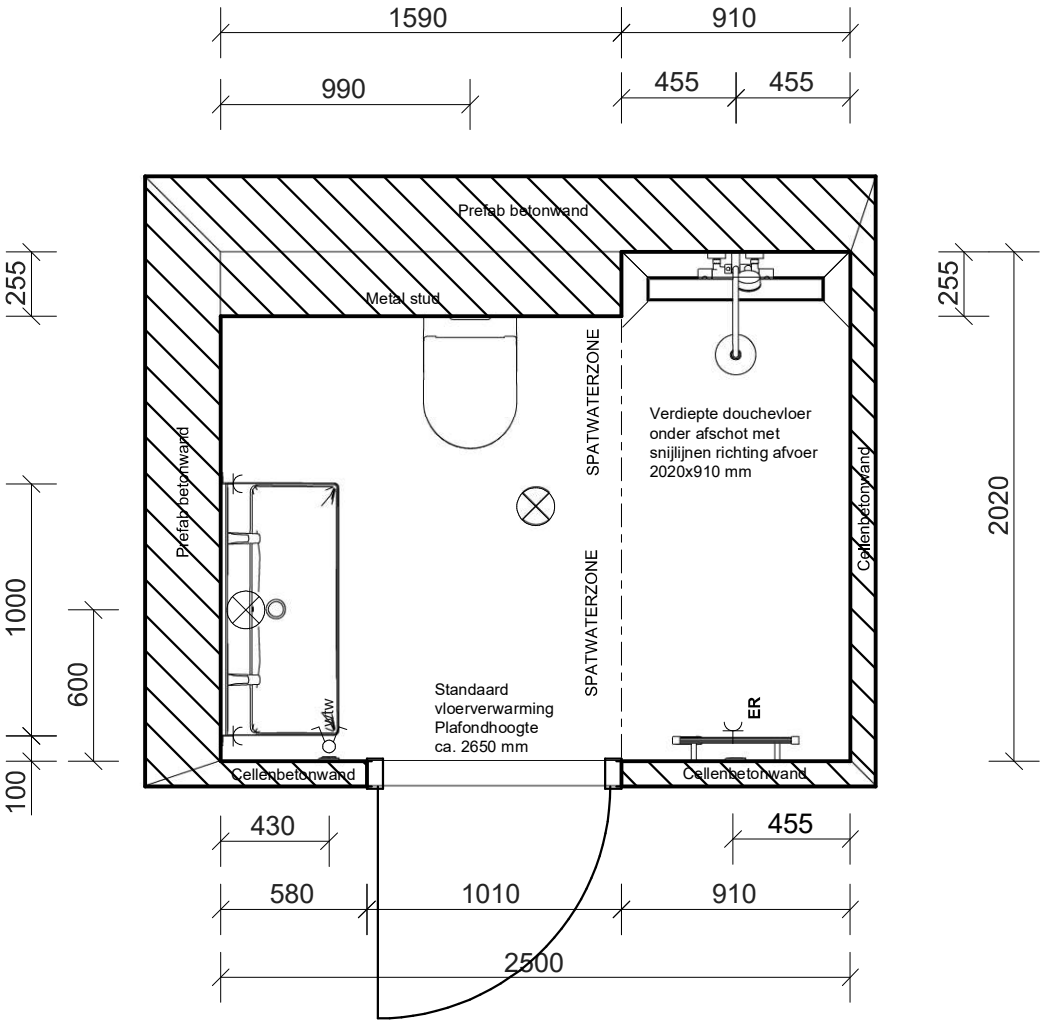

Wanneer de douchehoek (douchegedeelte) niet wordt afgesloten d.m.v. een hoekinstap / deur met zijwand geheel voorzien van profielen is de kans groot dat er spatwater op de vlakke vloer in de badkamer kan komen.
Koper is hiervan op de hoogte, hieraan kunnen geen rechten worden ontleend!

Gemaakt met Innoplus. Aan deze tekening kunnen geen rechten worden ontleend. Maten zijn ca. maten.

huysinc	Huysinc Regterweistraat 5 4181 CE Waardenburg	Project: Nijmegen, 83a Iris blok DE
		Verdieping / Ruimte: Badkamer bnr.316
	1 : 30	Variant:
	9-1-2025	Bijlage I pagina 1 van 2 referentie

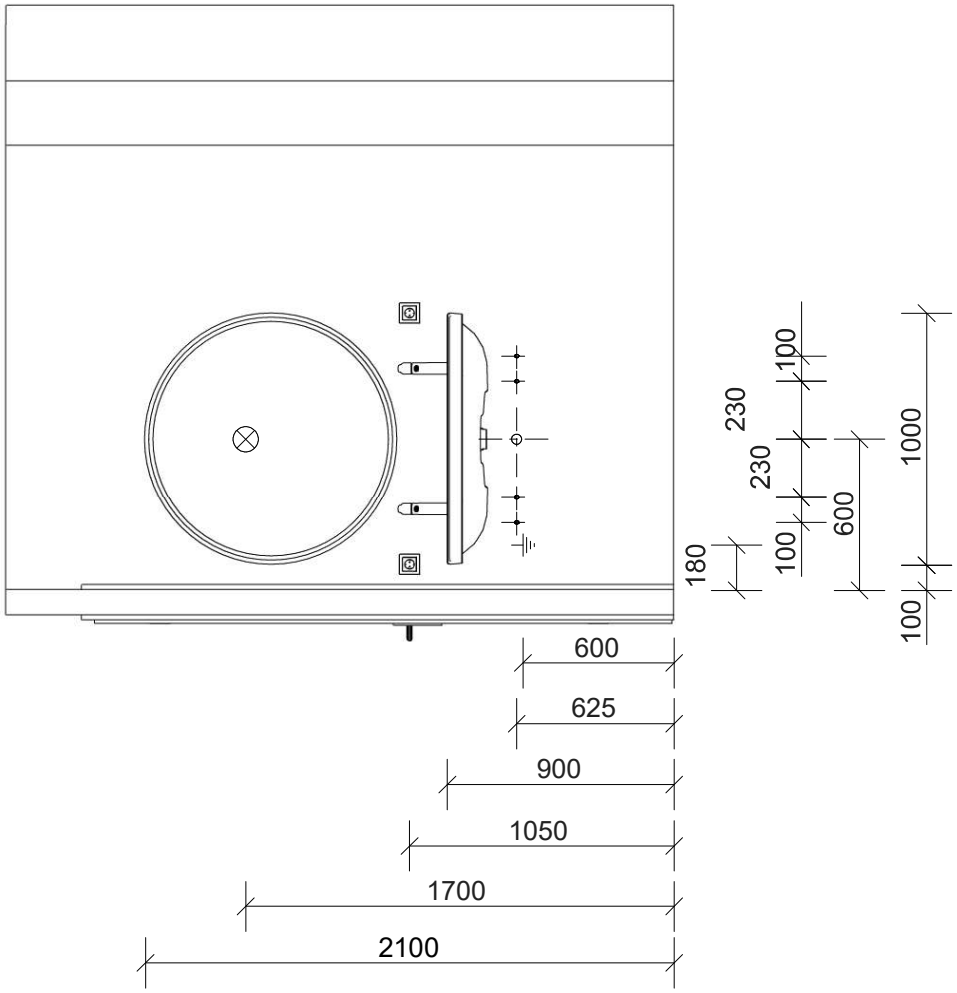

Gemaakt met Innoplus. Aan deze tekening kunnen geen rechten worden ontleend. Maten zijn ca. maten.

huysinc	Huysinc Regterweistraat 5 4181 CE Waardenburg	Project: Nijmegen, 83a Iris blok DE
		Verdieping / Ruimte: Badkamer bnr.316
	1 : 30	Variant:
	9-1-2025	Bijlage I pagina 1 van 2 referentie

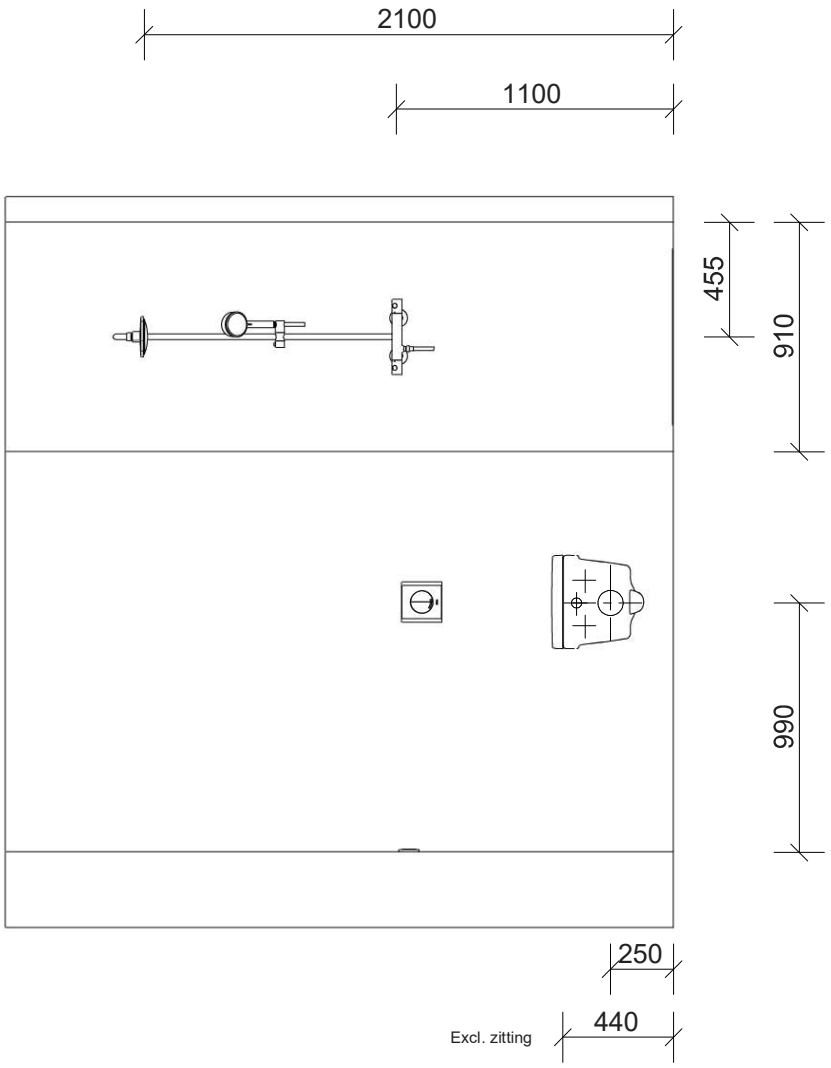

Gemaakt met Innoplus. Aan deze tekening kunnen geen rechten worden ontleend. Maten zijn ca. maten.

huysinc	Huysinc Regterweistraat 5 4181 CE Waardenburg	Project: Nijmegen, 83a Iris blok DE
		Verdieping / Ruimte: Badkamer bnr.316
	1 : 30	Variant:
	9-1-2025	Bijlage I pagina 1 van 2 referentie

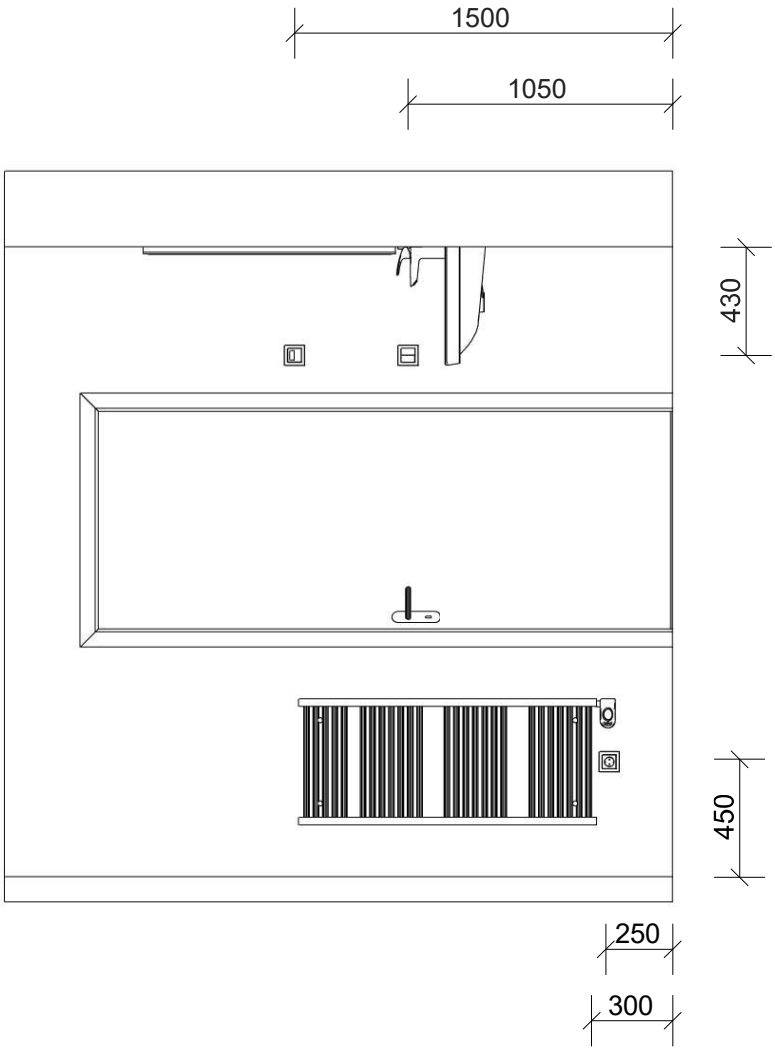

Gemaakt met Innoplus. Aan deze tekening kunnen geen rechten worden ontleend. Maten zijn ca. maten.

huysinc	Huysinc Regterweistraat 5 4181 CE Waardenburg	Project: Nijmegen, 83a Iris blok DE
		Verdieping / Ruimte: Badkamer bnr.316
	1 : 30	Variant:
	9-1-2025 Biland Suleiman	Bijlage I pagina 1 van 2 referentie